Schöck Isokorb® T tipo S

Istruzioni di posta - Costruzione in opera

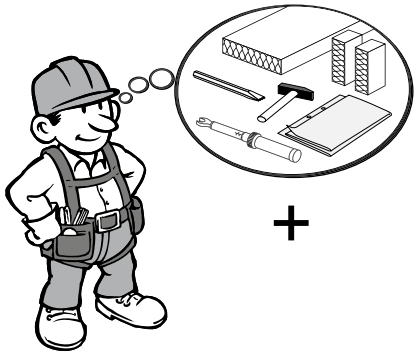

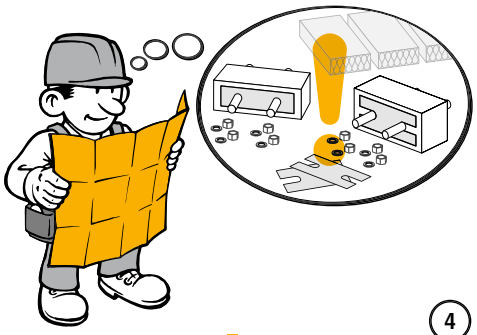

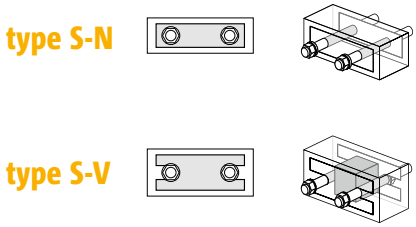

1

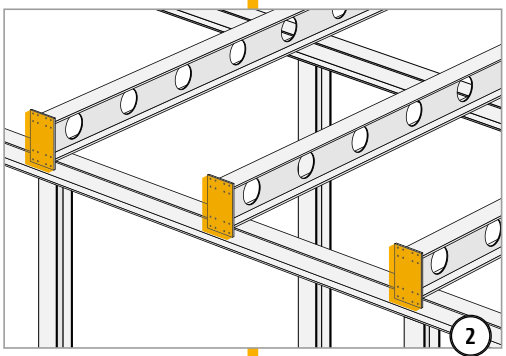

2

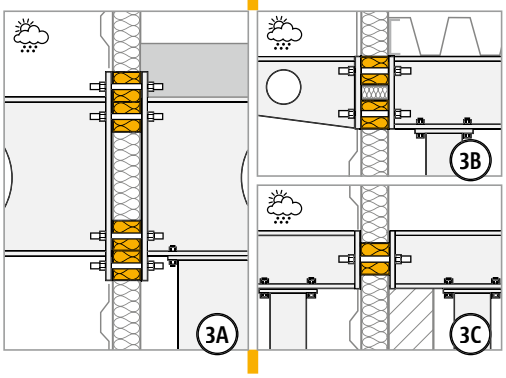

4

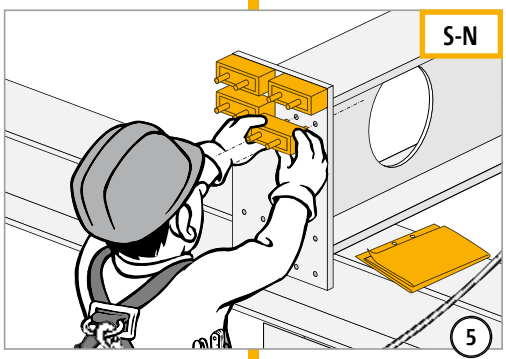

5

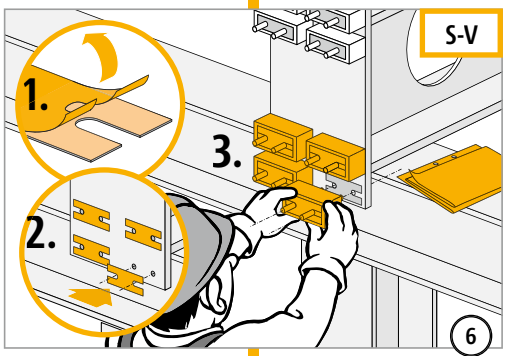

6

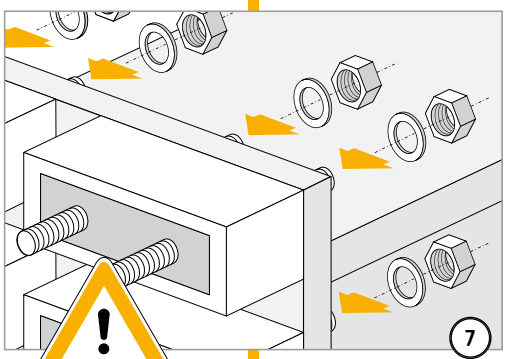

7

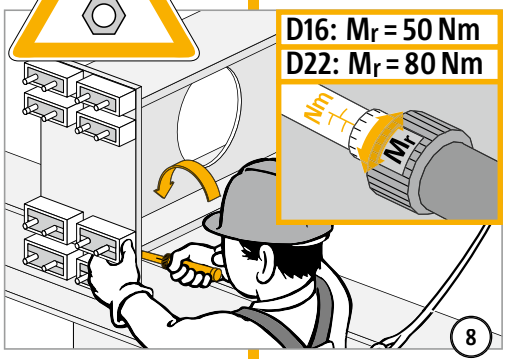

8
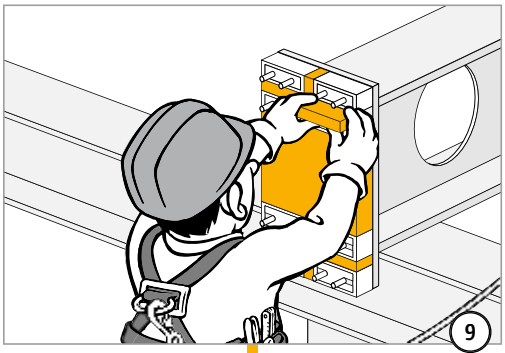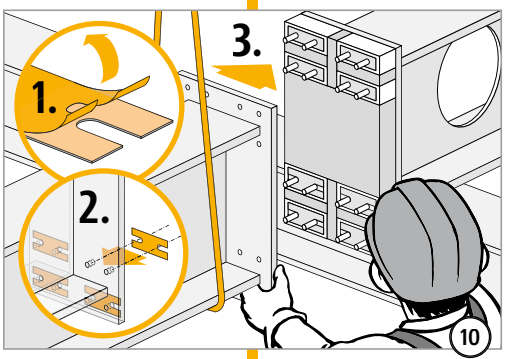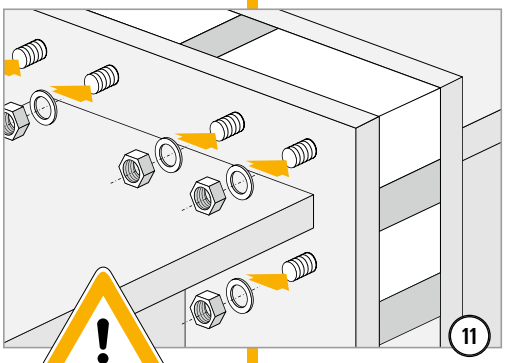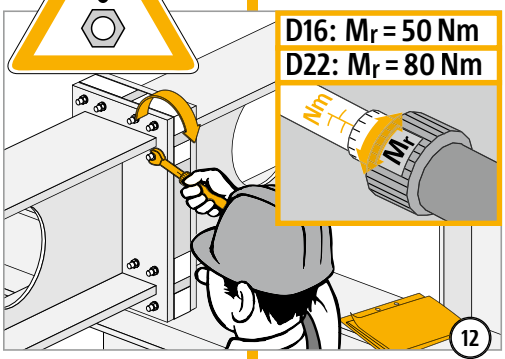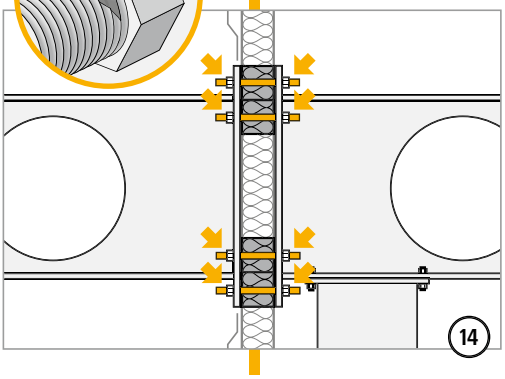
Istruzioni di posta - Costruzione in opera